MARNA, type S med frikobling og vridbar propell

MARNA, type S et utstyrt med felles koblings- og reverseringshus. Dette kompakte og vanntette hus smøres direkte av egen olje (ca. 0,5 l) som påfylles huset gjennom plugg på toppen av huset. Kontroller fra tid til annen at huset inneholder tilstrekkelig smøreolje.

For at huset til enhver tid skal være vanntett, må tetningsringene i akterkant ha smøring. Fettkopp (74) må derfor regelmessig nedskrues ca. ½ tørn. (Hver 10. kjøretime.) Minst hver sesong må huset rengjøres og påfylles ny olje (samme olje som motorens smøreolje). For rengjøring skrues av luken på toppen.

JUSTERING AV KOBLINGEN

Etter lengre tids bruk kan koblingen slure. Tilstramming av koblingen skjer ved å trekke til skruene på koblingsarmene ca. ½—1 tørn. Løs først kontramutter (16) og tørn skrue (15) lett. Deretter låses igjen kontramutteren. Koblingsarmen (23) er innkoblet i fremoverstilling. Reverseringsarmen (51) er bevegelig frem og tilbake. For å manøvrere, før hendelen frem for forover, bak for akterover med nøytral i midten. Manøvrer bare på sakte fart.

INNSTILLING AV KORREKT VINGESTILLING

Propellvingene kan vries mer eller mindre fremover og bakover. Hvis vingene stilles maksimalt fremover, blir stigningen for stor, slik at motoren ikke får det omdreiningstall den skal ha og vil således ikke yte nok. Etter innmontering, prøv å finne frem til beste fart på båten, og når denne er funnet, løs stillskrue (71) med låsmutter (72) og skru ut skruen til denne kommer mot klypen som beveger trekkrøret. Etter at stillskruen er låst igjen, vil man således alltid ha korrekt innstilling når koblingshendelen føres maksimalt fremover.

Klypehuset (69) kan justeres i lengderetning ved å løsne låsskrue (73). (Gjøres normalt bare ved innmontering.)

Reverseringshendelens friksjon kan justeres ved å løsne eller trekke til skrue (48) som er plassert der hvor hendelen går inn i huset. Også pakkboksskruer (66) påvirker friksjon. Hvis disse trekkes til for hardt, øker friksjonen. Under disse pakkboksskruer ligger talgpakning (67), Disse skal tette for vann og må være i orden.

KONTROLL AV MOTORFUNDAMENT

Det er viktig at motorens senterlinje flukter helt med propellakselens senterlinje. Trefundamenter og båter kan ofte slå seg slik at propellakselen står i bend. Ved innmontering og ved jevne mellomrom bør derfor skruene (65) som holder akselkuplingen (64) fast til motorkuplingen (55) løsnes. Derved kan man undersøke med søker om disse to kuplinger ligger mot hverandre helt rundt. Et eventuelt bend vil således vise seg ved at kuplingene gaper et eller annet sted i delelinjen.

VRIDBART PROPELLANLEGG

MARNA motor, type S er utstyrt med 25 mm propellaksel og 1¼" rør, og med gjennomgangshylse 1⅝".

Det er viktig at man kontrollerer at akselen står bendfritt i båten. Da akterstevn og motorens fundament som oftest er laget av tre som kommer i forbindelse med vann, har disse lett for å slå seg. Det vil da lett oppstå bend i akselen som vil slites ut på kort tid. Man må derfor regelmessig kontrollere at akselen løper uten kast.
(Angående denne kontroll se avsnitt ovenfor.)

Stevnhylsen er både utvendig og innvendig pakket ved hjelp av en talgpakning, men man bør også her hvert år kontrollere at pakningen er tett, da vann ellers kan trenge

inn i båten gjennom dette rør. Også reverseringsrøret er pakket med en talgpakning som må ettersees. Selve propellhodet er fylt med fett. Det må regelmessig kontrolleres at det er tilstrekkelig fett i hodet. Ifyllingen skjer ved å skru ut en plugg i selve hodet.

BRENSELTANK

MARNA MB 10 A eller S type er utstyrt med brenselpumpe slik at tanken ikke behøver bli plassert med fallhøyde. Påse allikevel at tanken er plassert slik at man kan tappe av eventuelt vann som samler seg i bunnen. Bensin inneholder ofte vann, og det hender også at vann trenger seg inn i påfyllingsflensen.

Tanken må ha luftehull i flens eller rørledning til tanken, slik at vakuum ikke oppstår etter hvert som brenselet forbrukes.

For kjøring på traktorbensin bør man benytte dobbel tank eller 2 tanker, slik at start og stopp foregår på bensin.

MARNA MB 10 A og S går utmerket på traktorbensin (65 oktan), men tenningstidspunktet bør senkes litt for å få fin gange.

(Se bruksanvisningsavsnitt om tenningstidspunkt.)
Ved eventuell bensinlekasje, kontroller alle forskruninger fra tank til motor. Dersom dette er tett, demonter forgasser og kontroller at det ikke er kommet rusk i ventil som skal stenges av flottør i forgasser. Påse også at flottør ikke hindres i sin bevegelse før montering igjen.

SKIFTING AV OLJEFILTER

Oljefilteret bør skiftes første gang etter 20 timer. Siden for hver 100 driftstimer. Det gamle filter kasseres.

1. Skru av det gamle filter, om det sitter fast bruk rørtang.
2. Stryk olje på det nye filters gummipakning og kontroller at anleggsflaten er ren. Skru på det nye filter for hånd til det akkurat berører tetningsoverflaten.
3. Skru til oljefilteret ytterligere en halv tørn for hånd. Verktøy skal ikke anvendes ved montering. Start motoren og kontroller at oljetrykkslampen slukker og at filtertilskruingen er tett.
   Etterfyll olje om nødvendig.
4. Dersom 100 timers driftstid ikke oppnås i sesongen, skiftes allikevel filteret for hver sesong.

KJØLESYSTEMET

På topplokk er montert en termostatholder m/vendekran for vann. Vannuttaket skal tilkobles slange for vann ut. Når motoren forlates og den ikke skal brukes på en tid (1 dag eller lengere), skal vendekranen brukes og vannet kjøres over bord m/tørr eksos. Ca. ½ min. før motoren stoppes, settes kranen på vann overbord og motor ruses 2—3 ganger for å blåse eksosledning tørr. Umiddelbart før oppstart vendes kranen tilbake for vann i eksos. Når motor skal settes bort for vinterlagring, skal gummieksos løsnes ved motor for avtapping av alt vann. Ved fast eksos (galv. rør eller kopperrør) løsnes ikke eksosledning, men kjøres god og varm uten vann i eksos.

VENTILENES STILLING UNDER VINTEROPPLAG ELLER LENGRE TIDS LAGRING

Ta ut tennpluggene og sveiv på svinghjulet til stempel i forreste sylinder begynner å komprimere luften. Det kjennes ved å trykke tommelen over tennplugghullet, og når man dreier på svinghjulet mot høyre sett forfra, så presses luft ut under tommelen. Da er alle ventilene i lukket stilling. Dusj så litt olje i tennplugghullene og sett tennpluggene på plass innsatt med litt olje på gjengepartiet.

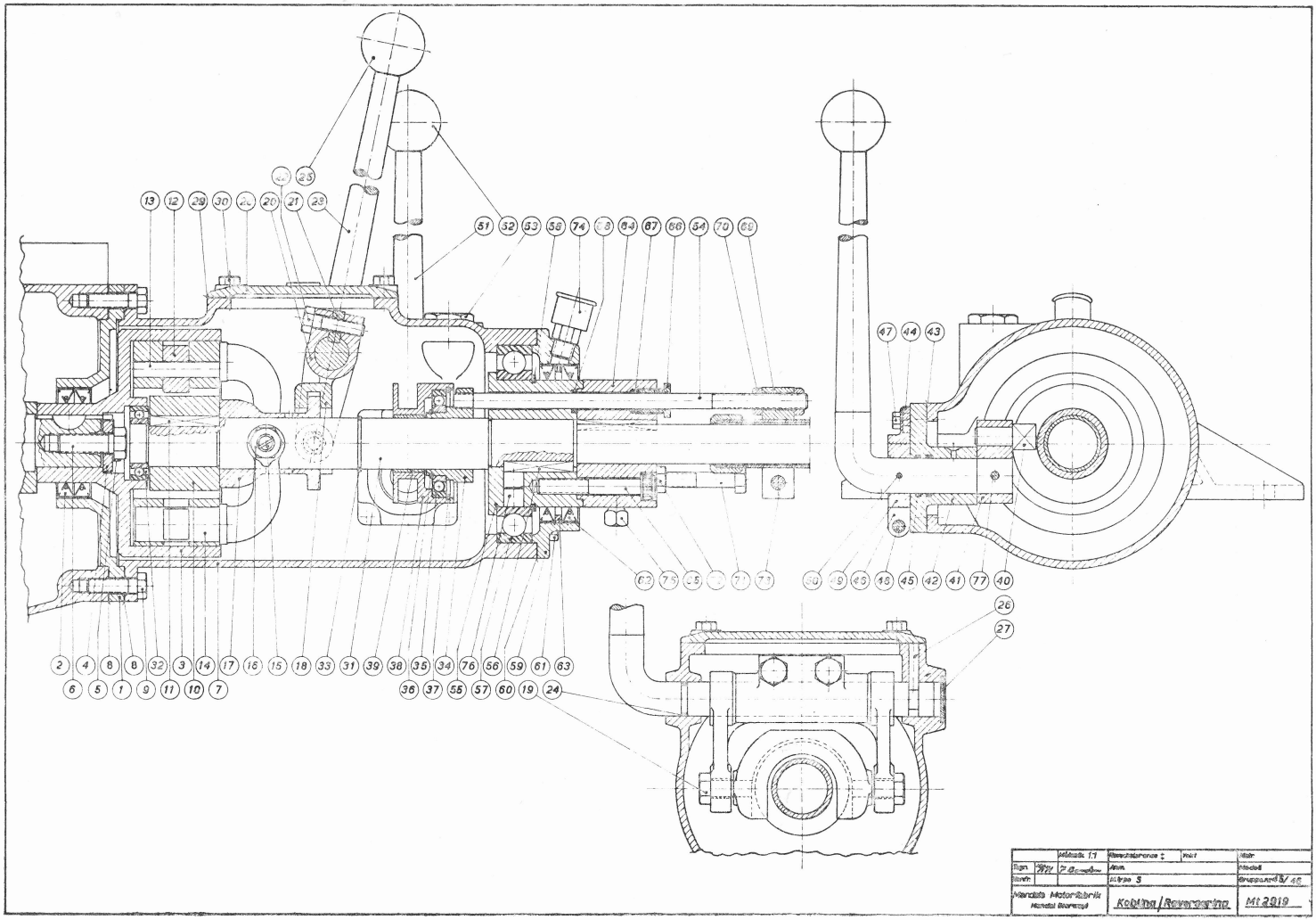
Mitsch. 1:1
Kobiba/Reversiring
Mt 2919

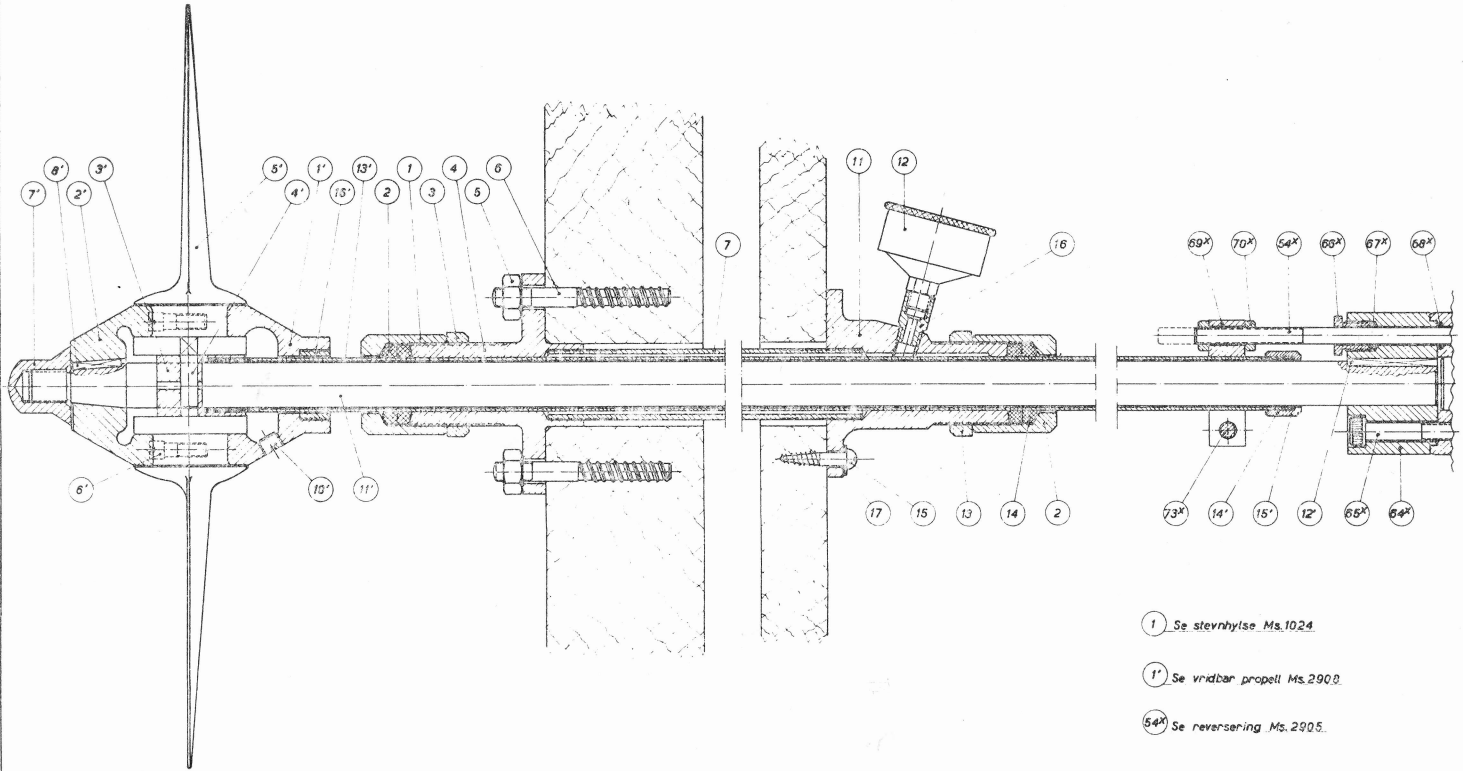

1 Se stevnhylse Ms.1024

1' Se vridbar propell Ms.2900

54X Se reversering Ms.2905

	Målestok 1:1	Toleranse ±	Vekt	Materiale
Tegn. 7/7 7 Bernhardsen		Anm.		Modell
Kontr.		M type S		Arkivnr. 47/45
Mandals Motorfabrik Mandal (Norway)		V. Propell og stevnhylse		Mt. 2917